令和８年６月

㈱公論出版

『３級自動車整備士（総合）問題と解説 初版』
お詫びと訂正のご案内

『３級自動車整備士（総合）問題と解説 初版』をご購入頂きまして、誠にありがとうございます。
本書の内容に誤りがございました。この度はご迷惑をおかけ致しまして誠に申し訳ございません。
訂正してお詫び致します。
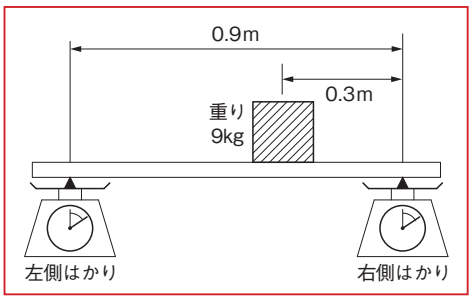
頁数等	内容		掲載日
15 頁 1 - 5 割り算のテクニック 例題	誤	【１】図において、重りの荷重が左側はかりに配分される割合は何％ですか。また、重りの荷重が左側はかりに配分される量は何kgですか。答えは、いずれも小数点以下を切り捨てなさい。 （イラストなし）	令和８年６月
	正	【１】図において、重りの荷重が左側はかりに配分される割合は何％ですか。また、重りの荷重が左側はかりに配分される量は何kgですか。答えは、いずれも小数点以下を切り捨てなさい。